SICURTEC®
CLEARLY PROTECTED

System Hirschmann
Glaskabel für Isolierglas

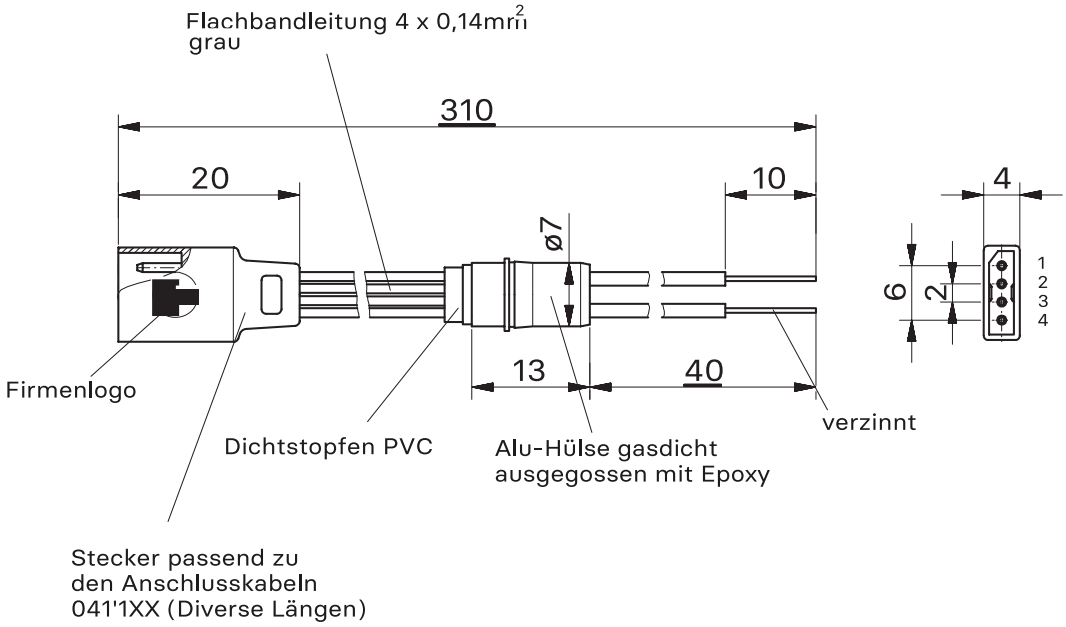

Elektroschema

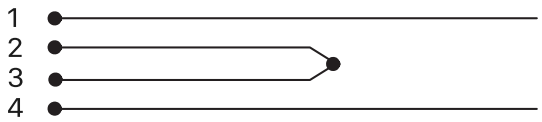

Isolationswiderstand des
kompleten Kabels
> 10MΩ bei 1000V Messspannung

SICURTEC® Laminatglastechnik GmbH
Freinbergerstrasse 2 | A-5310 Mondsee
T +43 6232 21990 | **E** office@sicurtec.com